Grupo Presto Ibérica

C/ Pino 4-6 CP28850
Madrid, España
Telfs.: +34 915 782 575
info@prestoiberica.com

FICHA TÉCNICA

12 c/t Eco ps

Grifo temporizado ecológico de un agua para instalación mural con cuerpo de latón cromado.

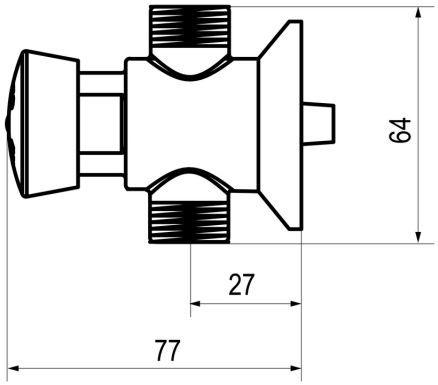

CARACTERÍSTICAS

- **Cartucho:** Cabeza intercambiable que comprende todo el mecanismo del grifo.
- **Caudal:** Caudal 5 l/min a 3 bar.
- **Cierre:** Cierre automático: 5 ± 1s.
- **Entrada y salida:** Entrada y salida G1/2 macho.
- **Presión minima de uso:** Presión de uso recomendada: 1-5 bar.
- **Temperatura admisible:** Temperatura admisible de agua: los materiales que componen las piezas de los grifos pueden soportar una temperatura máxima de 70ºC.

MODELO

Ref: 10635 cromo

ACCESORIOS

- **Ref:** 10692
- **Ref:** 31932
- **Ref:** 31972

NORMATIVA

certificado iso 9001 diseno conforme a la norma europea de griferia temporizada en 816 griferia sanitaria grifos de cierre automatico pn 10 pruebas dimensionalesestanqueidad e hidraulicas cum